# 第一回 禅旗争奪少年剣道大会
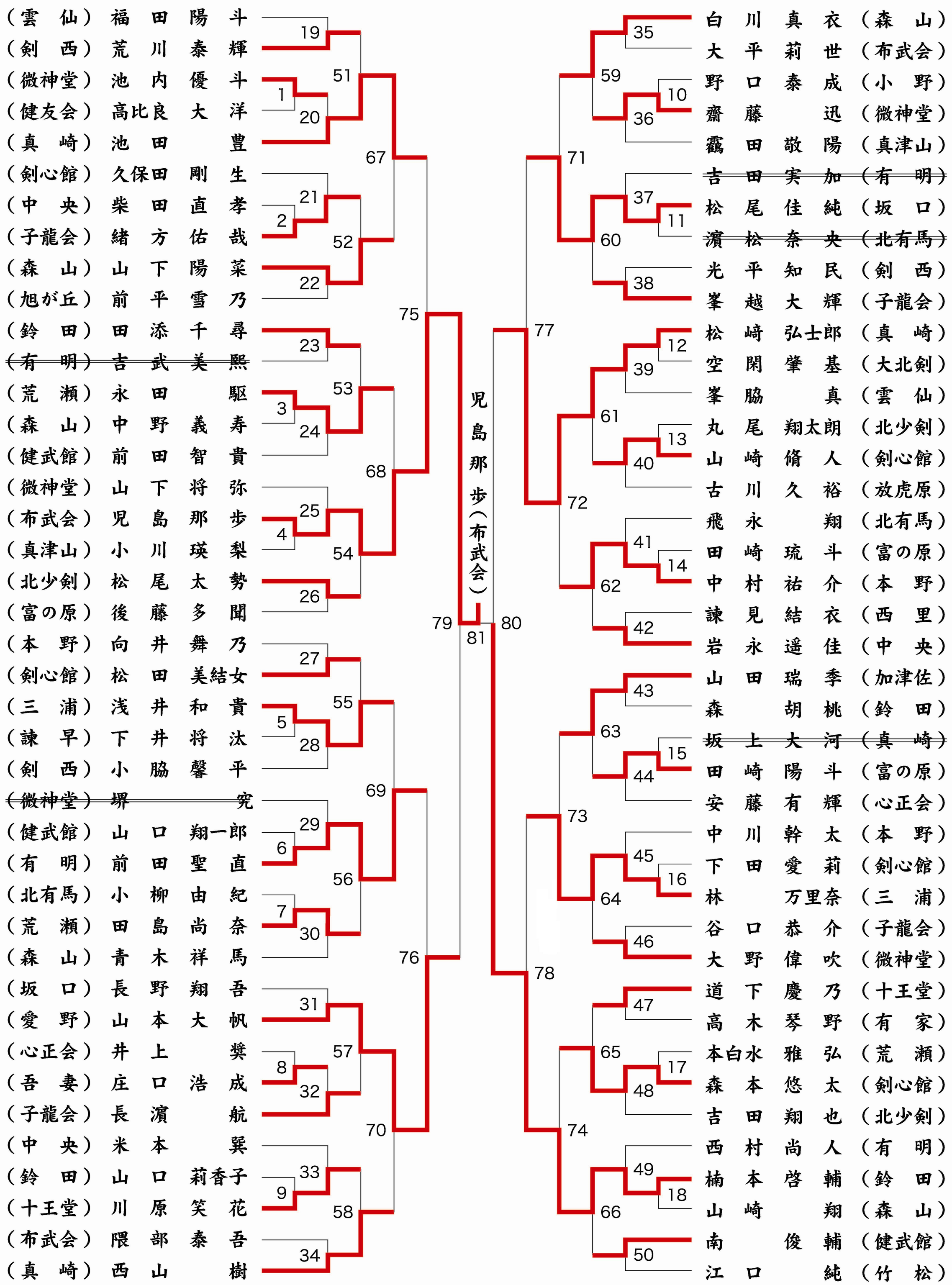
## 4年生の部